生産中止図面
２０１５.０１

<特注仕様>
1.便ふたなし品

＊定格：ウォシュレット　AC100V-321W 50/60Hz
　　リモコン　　AC100V-4.9W
・最低必要水圧0.05MPa(流動時)
　0.05MPa以下の場合、ウォシュレットの水勢が弱くなります。
・最高水圧は0.75MPaです。
注1：左給水専用です。
注2：75，100塩ビ管(VU，VP75・100)共用
　　塩ビ管の排水ソケットとの接合：床上60±5mm
注3：呼出ボタン(他社製品)の大きさ・配置に応じて、決めてください。
＊給排水位置が適切でないと、止水栓が製品に干渉することがあります。
＊製品背面に電源を設けないでください。
　コンセントが製品と干渉し、抜き差しができない場合があります。
＊電源コンセントは水や小水がかからない位置に設置してください。
　また、壁給水の真下部に電源コンセントを設置したり、給水用ホースと
　電源コンセントを接触させないでください。感電・発火の原因になります。
＊本体左右側面は、給水フィルター・脱臭フィルターのお手入れ時の
　取りはずしや電池ボックスの取りはずしのため、
　約150mm以上の空間を確保してください。
注4：立て配管などがある場合は、立て配管などから
　　150mm以上の空間を確保してください。

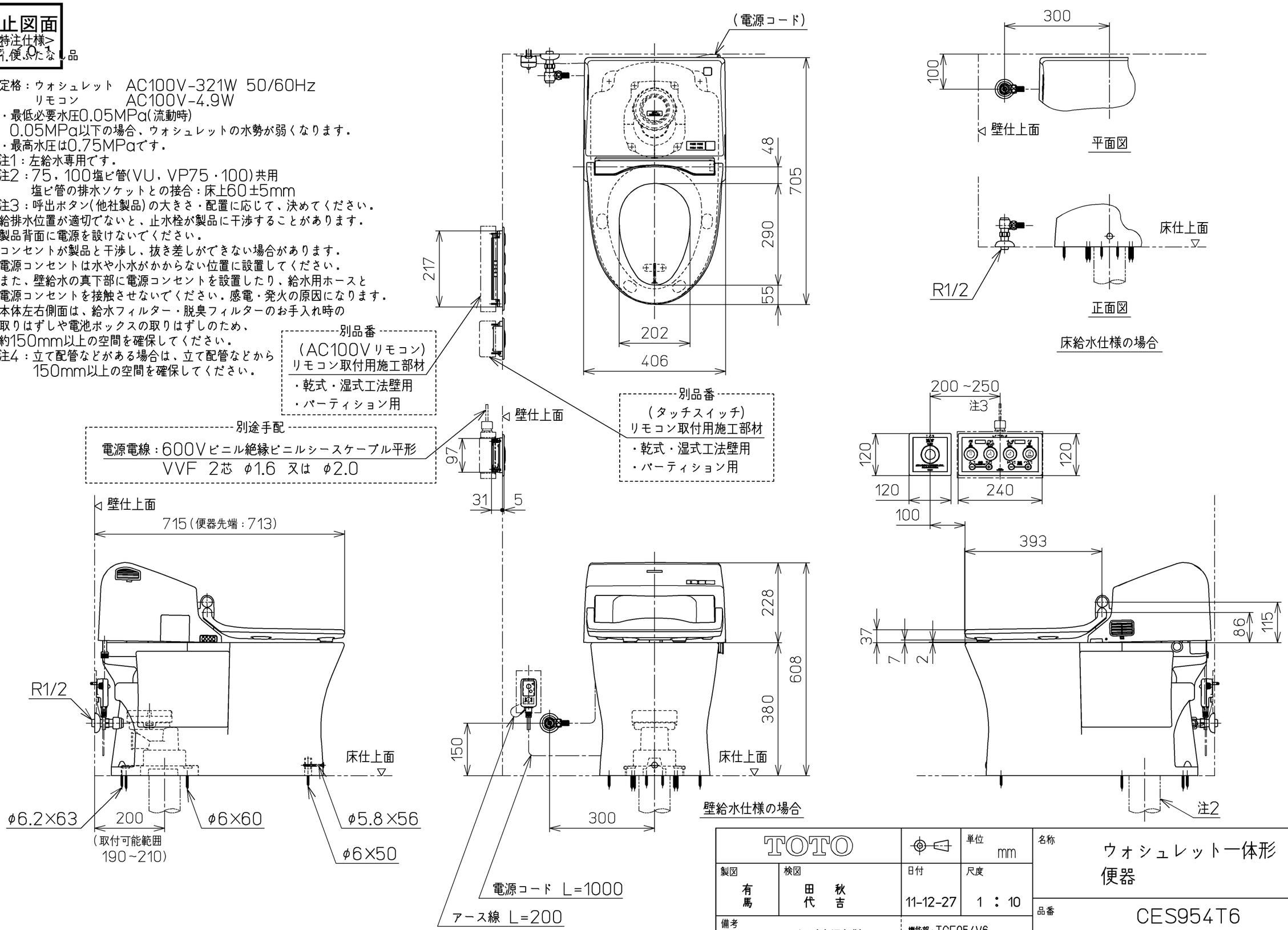


| | | | |
|---|---|---|---|
| TOTO | | 単位 mm | 名称 ウォシュレット一体形便器 |
| 製図 有馬 | 検図 田秋 代吉 | 日付 11-12-27 | 尺度 1：10 |
| 備考 パブリック向け(音姫内蔵) 一般地・流動兼用，S排水 | | 機能部：TCF954V6 / 陶器部：CS823B | 品番 CES954T6 |
| | | | 図番 CES954T6_A0106 |

A3　ページNo. 1-1　(改)